郡上市行政組織
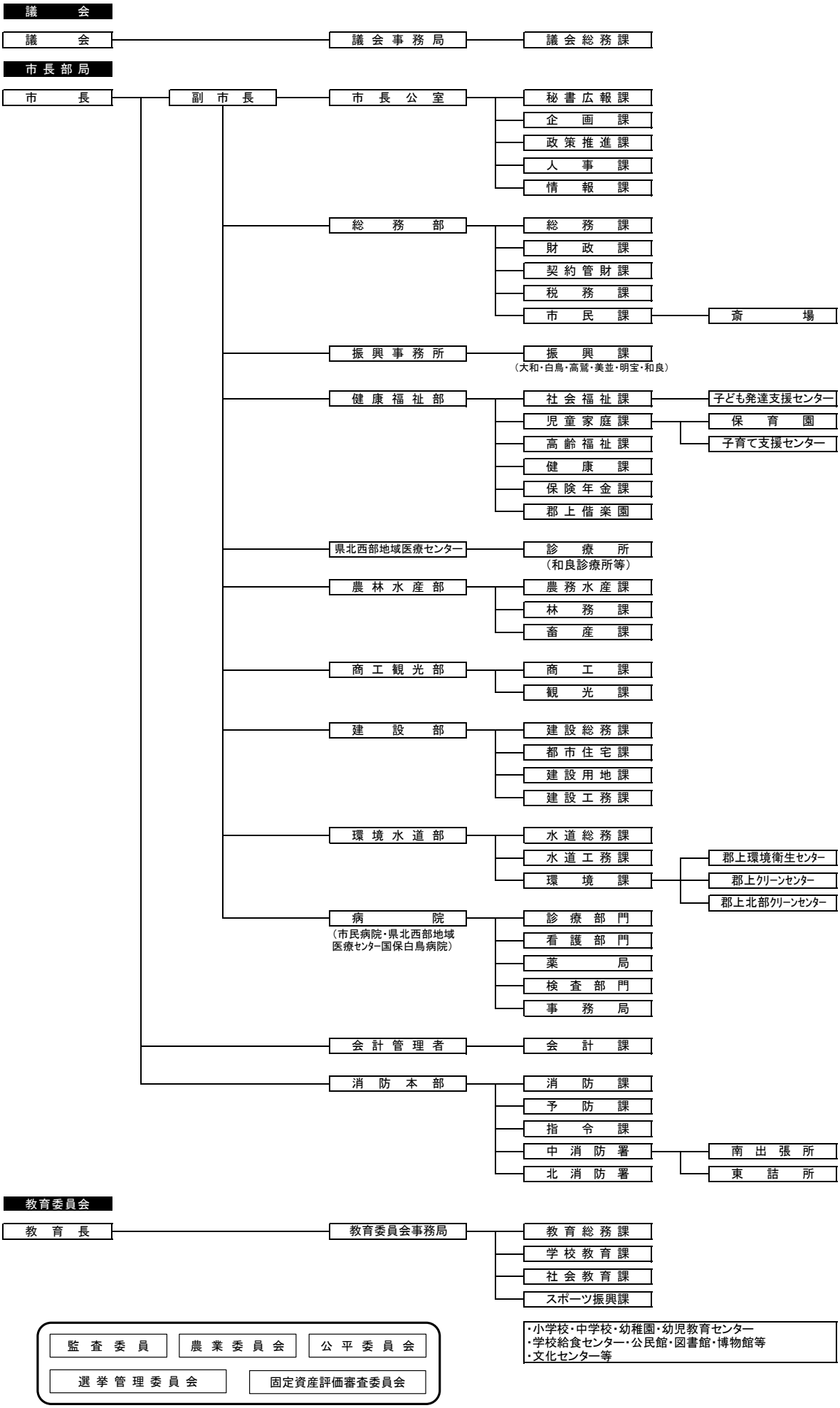
（平成30年4月1日現在）